010 | БРАВА

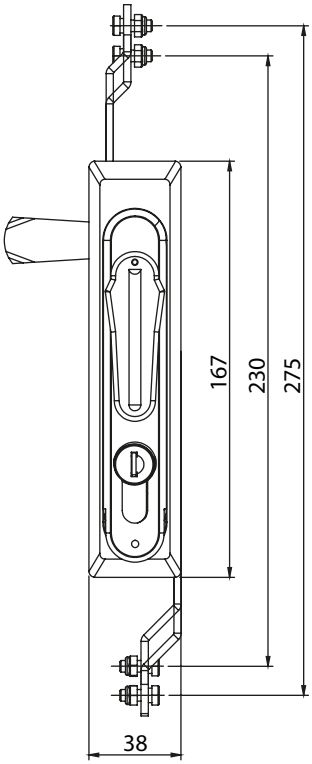

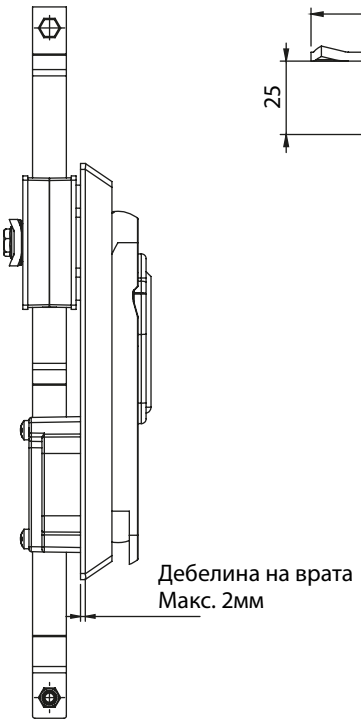

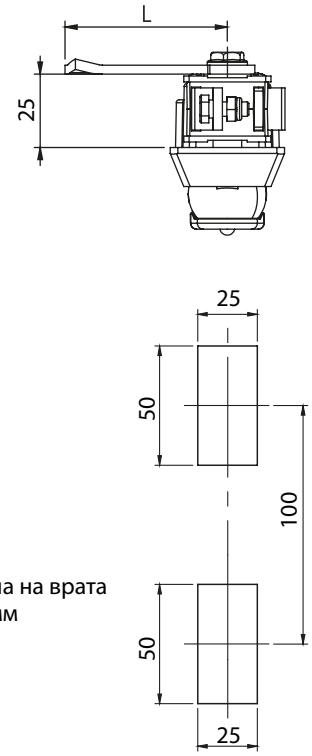

Брава с механизъм за тристранно заключване

Монтажен отвор

010-1 | БРАВА

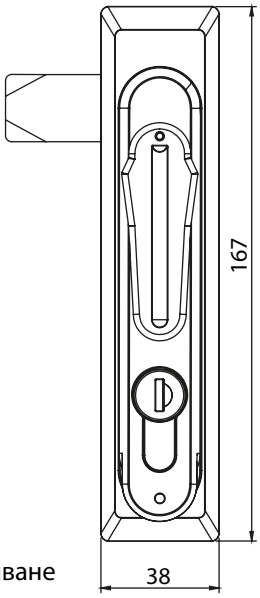

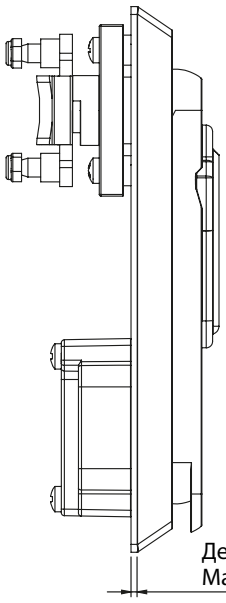

Халка за катинар - по избор "А"

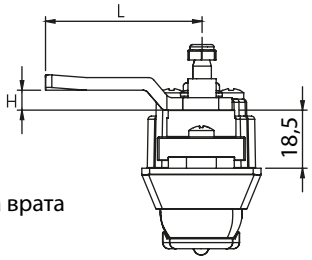

Брава с език за тристранно заключване

БРАВИ

Материал	Тип на цилиндъра Тип на ключа		Код с механизъм	Код без механизъм
Корпус: Полиамид, черен Дръжка: Полиамид, черен Механизъм: ЦАМ Ригли: Сталь Ухо: ЦАМ Цилиндър: ЦАМ		Еднаква секрет. 1333	010.03	010-1.03
		Различна секретност	010.02	010-1.02
		5мм ДБ	010.04	010-1.04
		8мм Квадрат	010.05	010-1.05
		9мм Триъгълник	010.06	010-1.06

* Всички размери са в милиметри

ЕЗИЦИ

КОД	01	02	05	06	07	08	09	010	019	043	044	045	046	086
H	14	24	0	16	6	12	0	8	0	0	6	4	10	6
L	48	48	46	46	52	50	54	44	64	44	45	43	48	62

ЕЗИЦИ ЗА ТРИСТРАННО ЗАКЛЮЧВАНЕ

КОД	03	020	053	054	055	064
H	8	0	0	12	4	0
L	49	51	60	54	52	55