246 | Т-ОБРАЗНА БРАВА

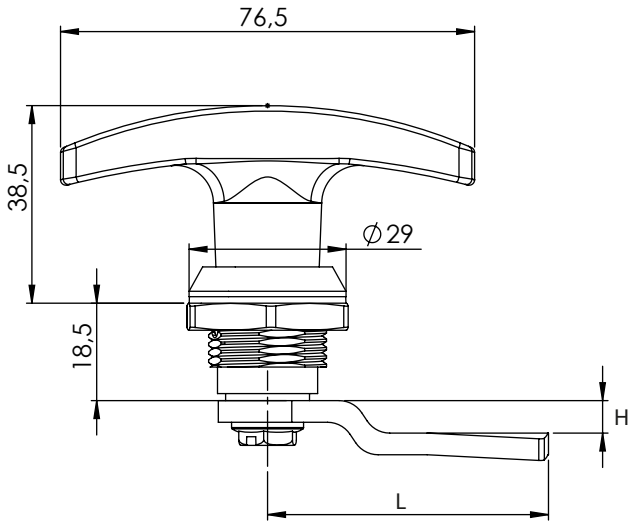

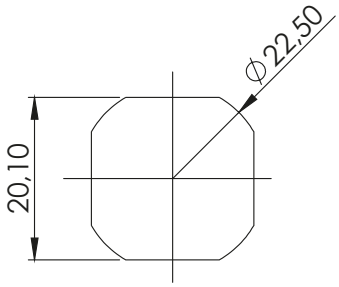

Монтажен отвор

Материал	Тип на цилиндъра / Тип на ключа	Код Хром	Код Черен
Корпус: ЦАМ Дръжка: ЦАМ Гайка: ЦАМ	Еднаква секрет. 1333	246.1.03	246.2.03
	Различна секретност	246.1.02	246.2.02

247 | Г-ОБРАЗНА БРАВА

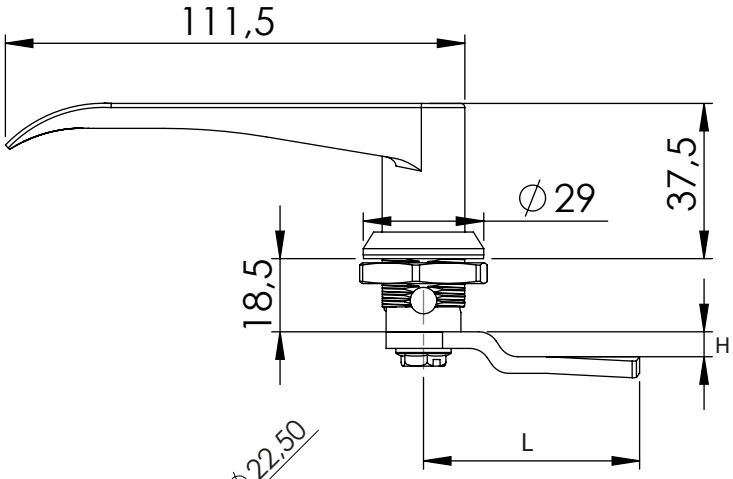

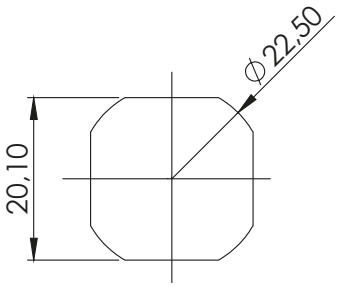

Монтажен отвор

Материал	Тип на цилиндъра / Тип на ключа	Код Хром	Код Черен
Корпус: ЦАМ Дръжка: ЦАМ Гайка: ЦАМ	Еднаква секрет. 1333	247.1.03	247.2.03
	Различна секретност	247.1.02	247.2.02

* Всички размери са в милиметри

* 2 ключа в комплект

ЕЗИЦИ БЕЗ ОГРАНИЧИТЕЛ

КОД	01	02	05	06	07	08	09	010	012	018	019	043	044	045	046	047	052	059	060	061	086
H	14	24	0	16	6	12	0	8	-12	0	0	0	6	4	10	-4	-2	15	12	5	6
L	48	48	46	46	52	50	54	44	50	29	64	44	45	43	48	46	52	44	44	45	62

ЕЗИЦИ БЕЗ ОГРАНИЧИТЕЛ ЗА ТРИ СТРАННО ЗАКЛЮЧВАНЕ

КОД	03	020	053	054	055	064
H	8	0	0	12	4	0
L	49	51	60	54	52	55