233 | ОБИКНОВЕНА КЛЮЧАЛКА С УДЪЛЖЕНА РЕЗБА

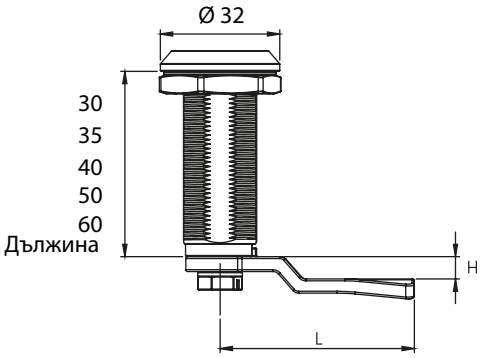

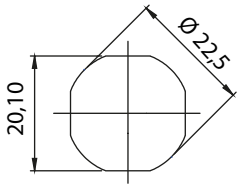

Материал	Втулка		Код 30мм Хром	Код 35мм Хром	Код 40мм Хром	Код 50мм Хром	Код 60мм Хром
Корпус: ЦАМ Втулка: ЦАМ Гайка: ЦАМ Уплътнение: Гума		5мм ДБ	233-30-1-11	233-35-1-11	233-40-1-11	233-50-1-11	233-60-1-11
		9мм Триъгълник	233-30-1-18	233-35-1-18	233-40-1-18	233-50-1-18	233-60-1-18
		8мм Квадрат	233-30-1-23	233-35-1-23	233-40-1-23	233-50-1-23	233-60-1-23

Материал	Втулка		Код 30мм Черен	Код 35мм Черен	Код 40мм Черен	Код 50мм Черен	Код 60мм Черен
Корпус: ЦАМ Втулка: ЦАМ Гайка: ЦАМ Уплътнение: Гума		5мм ДБ	233-30-2-11	233-35-2-11	233-40-2-11	233-50-2-11	233-60-2-11
		9мм Триъгълник	233-30-2-18	233-35-2-18	233-40-2-18	233-50-2-18	233-60-2-18
		8мм Квадрат	233-30-2-23	233-35-2-23	233-40-2-23	233-50-2-23	233-60-2-23

* Всички размери са в милиметри

ЕЗИЦИ С ОГРАНИЧИТЕЛ

КОД	01	02	05	06	07	08	09	010	012	018	019	043	044	045	046	047	052	059	060	061	086
H	14	24	0	16	6	12	0	8	-12	0	0	0	6	4	10	-4	-2	15	12	5	6
L	48	48	46	46	52	50	54	44	50	29	64	44	45	43	48	46	52	44	44	45	62

ЕЗИЦИ С ОГРАНИЧИТЕЛ ЗА 3 СТРАННО ЗАКЛЮЧВАНЕ

КОД	03	020	053	054	055	064
H	8	0	0	12	4	0
L	49	51	60	54	52	55