106.V1 | КЛЮЧАЛКА ЗА ШКАФ

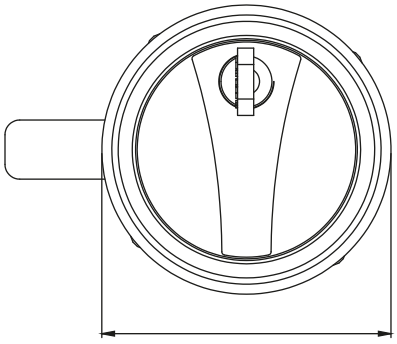

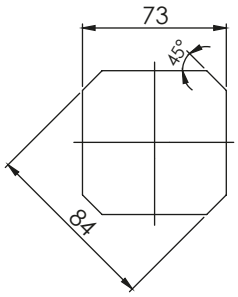

Монтажен отвор

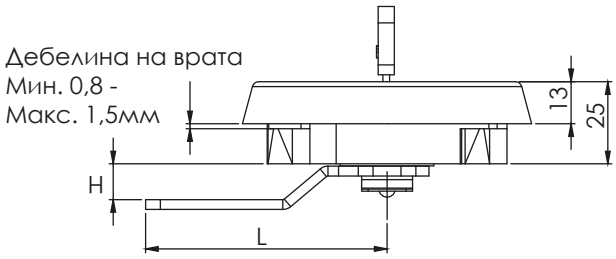

106.V2 | КЛЮЧАЛКА ЗА ШКАФ

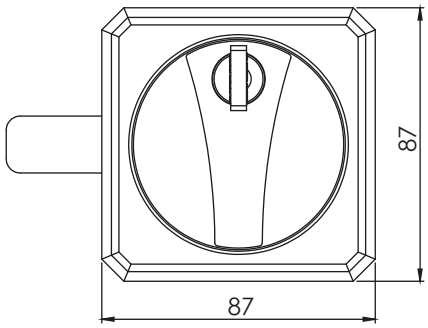

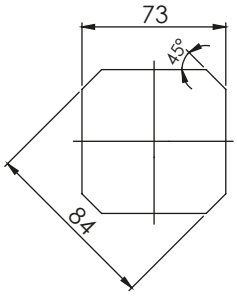

Монтажен отвор

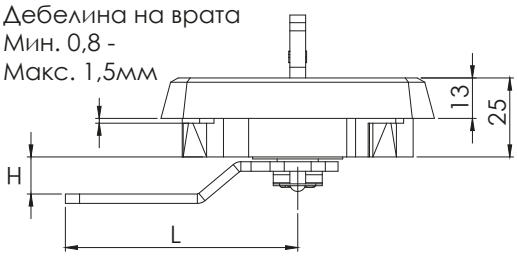

Материал	Тип на патрона Тип на ключа	Код Хром	Код Черен	Код Рал 7035
Корпус: Полиамид, черен Дръжка: ЦАМ Език: Стомана	Различна секретност	106.V1.1.02	106.V1.2.02	106.V1.5.02
		106.V2.1.02	106.V2.2.02	106.V2.5.02
	Еднаква секретност	106.V1.1.01	106.V1.2.01	106.V1.5.01
		106.V2.1.01	106.V2.2.01	106.V2.5.01

*Всички размери са в милиметри. * Цвят на дръжката по избор

ЕЗИЦИ		
	КОД	034
	H	0
	L	36

ЕЗИЦИ ЗА ТРИ СТРАННО ЗАКЛЮЧВАНЕ				
	КОД	035	050	072
	H	8	0	10
	L	71	74	69