IP65

ОБИКНОВЕНА КЛЮЧАЛКА | 201SS

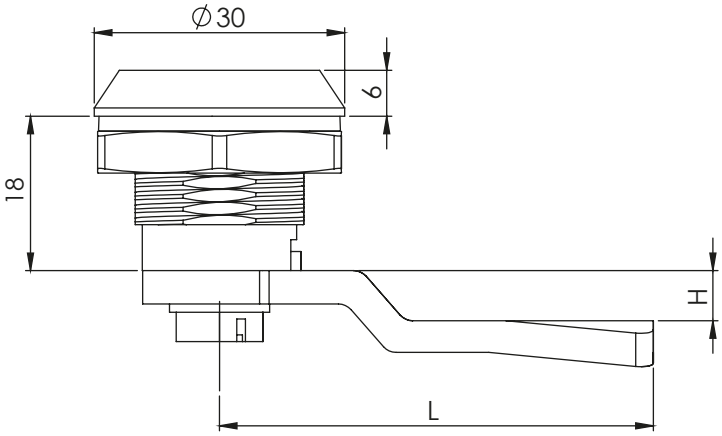

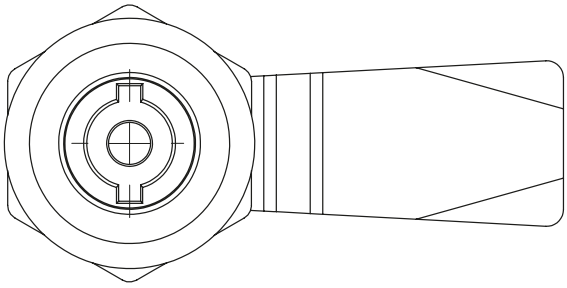

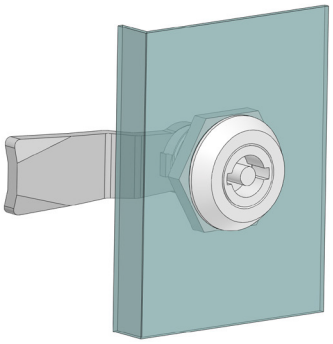

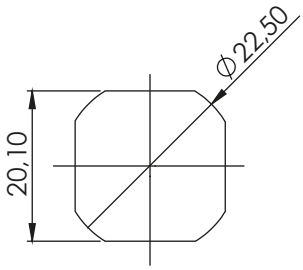

Монтажен отвор

НЕРЪЖДАЕМИ ПРОДУКТИ

Материал	Втулка	Код Хром
Корпус: Неръждаема Втулка: Неръждаема Гайка: Неръждаема Уплътнение: Гума	3мм ДБ	201-SS-10
	5мм ДБ	201-SS-11
	8мм Триъгълник	201-SS-17
	9мм Триъгълник	201-SS-18
	8мм Квадрат	201-SS-23

* Всички размери са в милиметри

ЕЗИЦИ С ОГРАНИЧИТЕЛ

КОД	01	02	05	06	07	08	09	010	012	018	019	043	044	045	046	047	052	059	060	061	086
H	14	24	0	16	6	12	0	8	-12	0	0	0	6	4	10	-4	-2	15	12	5	6
L	48	48	46	46	52	50	54	44	50	29	64	44	45	43	48	46	52	44	44	45	62

ЕЗИЦИ С ОГРАНИЧИТЕЛ ЗА 3 СТРАННО ЗАКЛЮЧВАНЕ

КОД	03	020	053	054	055	064
H	8	0	0	12	4	0
L	49	51	60	54	52	55